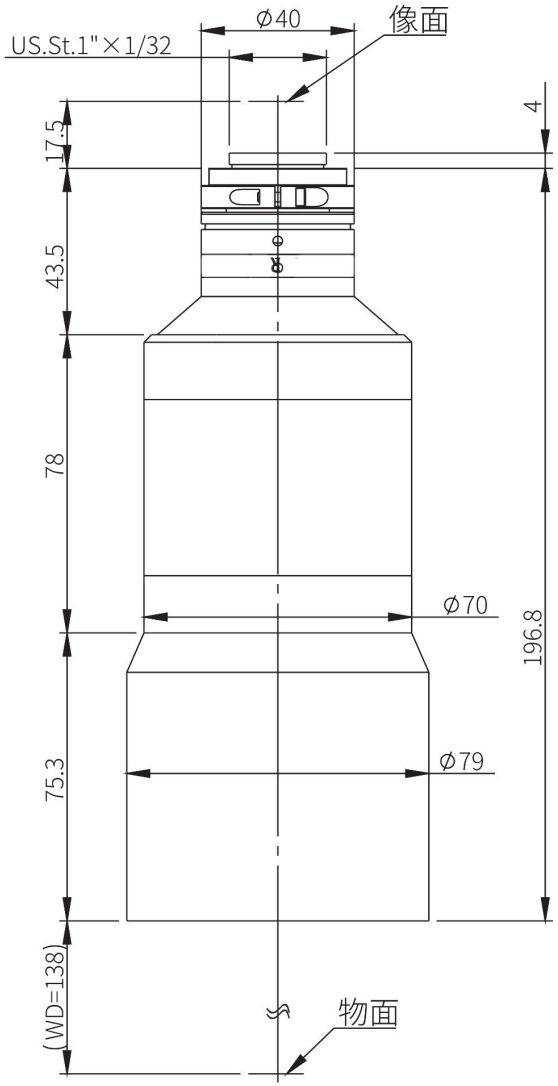

主要参数	
光学结构	双远心
倍率	0.2
物方视野	Φ55.0mm
像方视野	Φ11mm
工作距离	138mm±3%
远心度	<0.04° (0.1°)
景深	22.0mm
光圈	F8
分辨力	26.4μm
像方 MTF	>0.3@130lp/mm
光学畸变	<0.036%(0.10%)

测量范围	
2/3' 8.45×7.07	42.3×35.4mm
1/1.8' 7.2×5.3	36.0×26.5mm
1/2' 6.4×4.8	32.0×24.0mm
1/2.3' 6.2×4.6	31.0×23.0mm